智科通信

中 小 企 业 IP 语 音 通 信

快速配置手册

G系列FXO模拟网关

G系列 FXO模拟网关

感谢您使用智科通信VoIP网关设备，
在使用前，请仔细阅读手册。

G108

G116

智科G108和G116是专为中小型企业设计的高性能FXO模拟网关，旨在为您提供高质量、稳定可靠的 语音解决方案。G系列FXO网关采用标准SIP协议，并配备8/16个FXO接口，使您能够将电话线 路轻松连接到VoIP网络。此外，网关内置了高级路由功能，以提高通话的效率和灵活性。在安全方面，采用了TLS协议加密技术，可确保通话和数据的安全性。智科G系列FXO网关的轻松部署、操作简便以及易于管理的特点，使其成为中小型企业通信中的理想选择。

CONTENTS
目录

1 ..... **产品包装清单**

2..... **硬件安装**

2 ..... 安全注意事项

5..... 产品安装

8..... 硬件连接

9..... 指示灯

10 ..... **网络用户界面**

10..... 使用Zycoo IP PBX自动发现

10 ..... 使用LAN/WAN端口

11..... **其他配置**

产品包装清单

感谢您对智科通信的支持,以下是该设备的包装清单:

VoIP网关(1台)

电源线(1个)

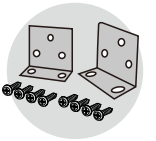

L型支架(2个)

网线(1条)

快速配置手册(1本)

质保卡(1张)

硬件安装

以下是对G108/G116网关的安装说明，请务必按照以下说明快速安全的安装设备：

安全注意事项

为避免由于使用不当造成的设备损坏或者人身安全伤害，请遵从以下注意事项！

1. 请务必确认整个安装过程中电源保持关闭状态；
2. 网关在正确的电源供电下才能正常工作，请确认供电电源与设备所标示的电压相符，且最好使用原配电源；
3. 网关通电前请确认不会引起电源电路超负荷，以免影响设备正常工作甚至造成不必要的损坏；
4. 为避免受电击的危险，在设备工作时不要打开外壳，即使在不带电的情况下，也不要自行打开；
5. 清洁设备前，应先将设备电源插头拔出，请勿用湿润面料擦拭，请勿用液体清洗。

安全环境要求

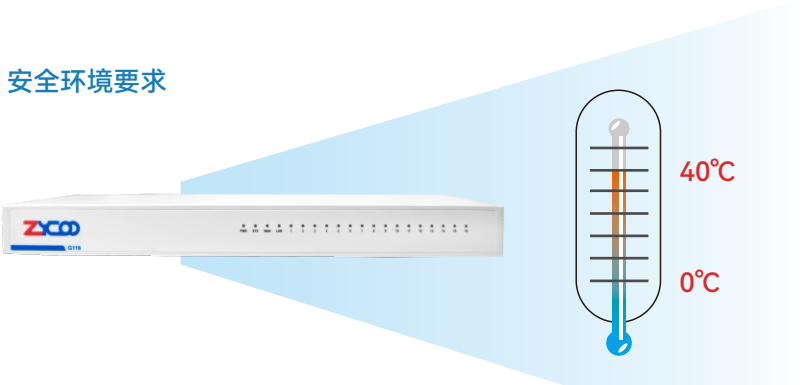

1. 为保证设备长期稳定工作，延长使用寿命，请维持环境一定的温度和湿度。
2. 过高或过低的环境湿度易引起绝缘材料漏电、变形甚至金属部件锈蚀现象，温度过高会加速绝缘材料的老化过程，严重影响设备使用寿命。
3. 该系列网关的正常工作和存储温度/湿度如下表：

环　　境	温度	湿度
工作环境	0℃~40℃	10%~90% RH无结露
储存环境	-40℃~70℃	5%~90% RH无结露

室内防尘

灰尘落在网关表面会造成静电吸附，使金属接点接触不良。虽然设备本身在防静电方面做了一定措施，但当静电超过一定强度时，仍会对内部电路板上的电子元器件造成致命的破坏，为避免静电影响设备正常工作，**请注意以下事项：**

1. 定期防尘，保持室内空气清洁；
2. 确认设备接地良好，保证静电顺利转移。

电磁干扰

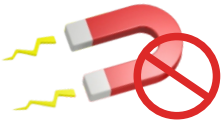

电磁干扰会以电容耦合、电感耦合、阻抗耦合等传导方式对设备内部的电容、电感等电子元器件造成影响，为减少电磁干扰因素造成的不利影响，**请注意以下事项：**

1. 供电系统采取必要抗电网干扰措施；
2. 设备应远离高频大功率、大电流设备，如无线发射台等；
3. 必要时采取电磁屏蔽措施。

防雷保护

雷击发生时，在瞬间会产生强大的电流，放电路径上的空气被瞬间加热至2000摄氏度，瞬间大电流足以给电子设备造成致命的损害。为达到更好的防雷效果，请注意以下事项：

1. 确保机架和设备接地端子都与大地保持良好接触；
2. 确认电源插座与大地保持良好接触；
3. 合理布线时，建议使用信号防雷器。

注意：

本产品专为通信运营商的机房使用设计，请按照以下要求进行安装维护。

产品安装

机架安装

该产品可以安装在19英寸标准机架上，具体安装步骤如下：

1. 检查机架的接地与稳定性；
2. 将配件中的两个L型支架分别安装在VoIP 网关面板的两侧，并用配件中提供的螺丝固定，如下图所示：

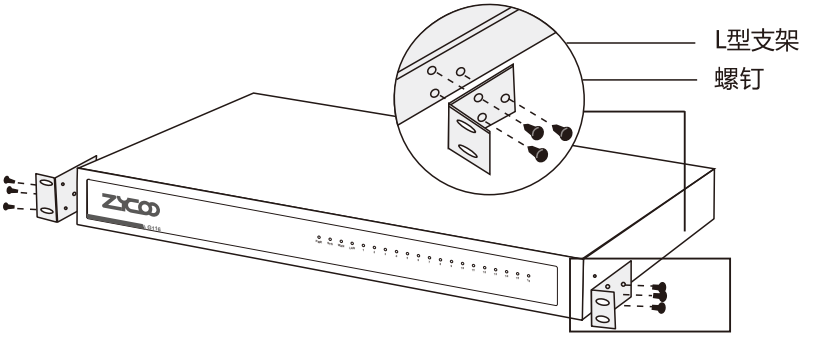

❸ 将该产品放在机架内适当的位置，由托架支撑；

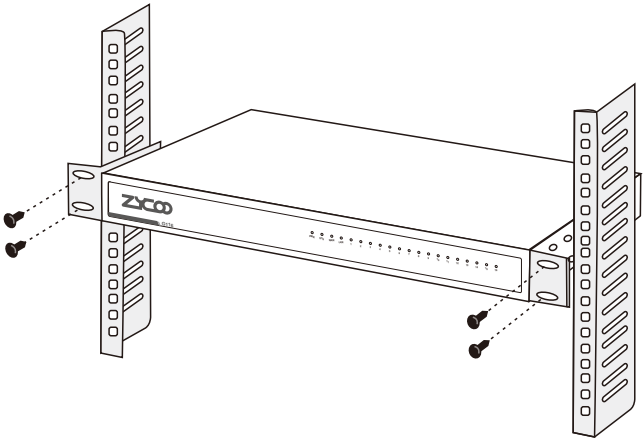

❹ 用螺丝将L型支架固定在机架两端固定的导槽上，确保设备稳定、水平地安装在机架上，如下图所示：

注意：

1.机架良好接地是设备防静电、防漏电、防雷、抗干扰的重要保障，因此确保机架接地线正确安装；

2.机架内安装设备一般由下至上，避免超负荷安装；

3.VoIP网关设备表面避免摆放其他重物，以免发生意外；

4.确保散热和空气流通；

5.建议安装高度不超过2米。

接地

❶ 接地不仅是为了尽快释放掉设备因雷击而感应的过电压和过电流，也是保障人身安全的必要措施。

❷ 根据设备使用的环境不同，能提供的设备接地的方法也不一样，以下将给出两种接地方案，其中使用接地排的方案更利于雷击防护，用户应根据使用环境的特点，尽量选择最优的接地方法。

❸ 如果在机房中安装VoIP网关，且机房中有专用的接地排，应首先考虑使用接地线将设备与接地排连接，如下图所示：

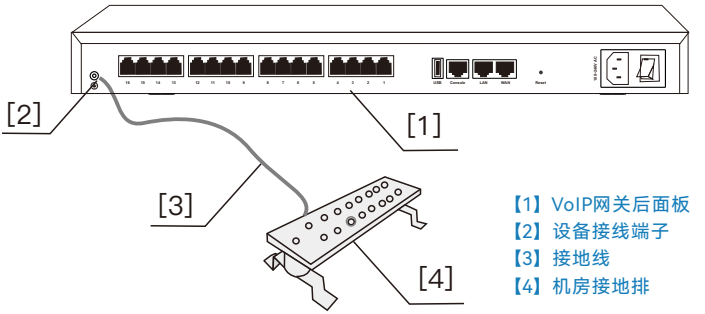

❹ 在一般的使用环境下，可通过设备配套的电源软线，采用交流电源的PE（保护地）线进行接地，如下图所示：

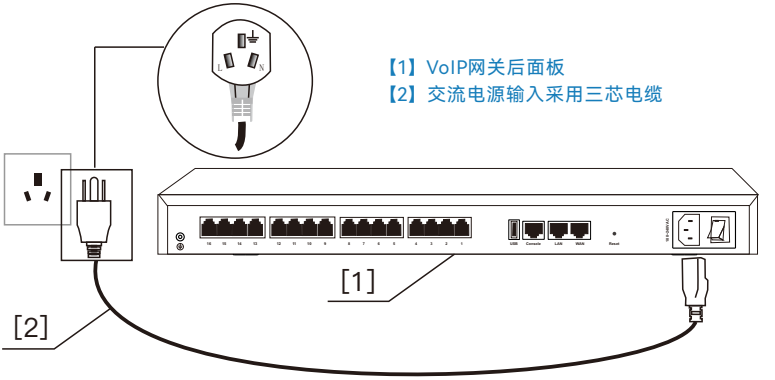

注意：

如果采用电源的PE线接地时，必须先确认插座内的PE线本身已可靠接地，如不能满足，应进行整改。

硬件连接

*以G116网关为例

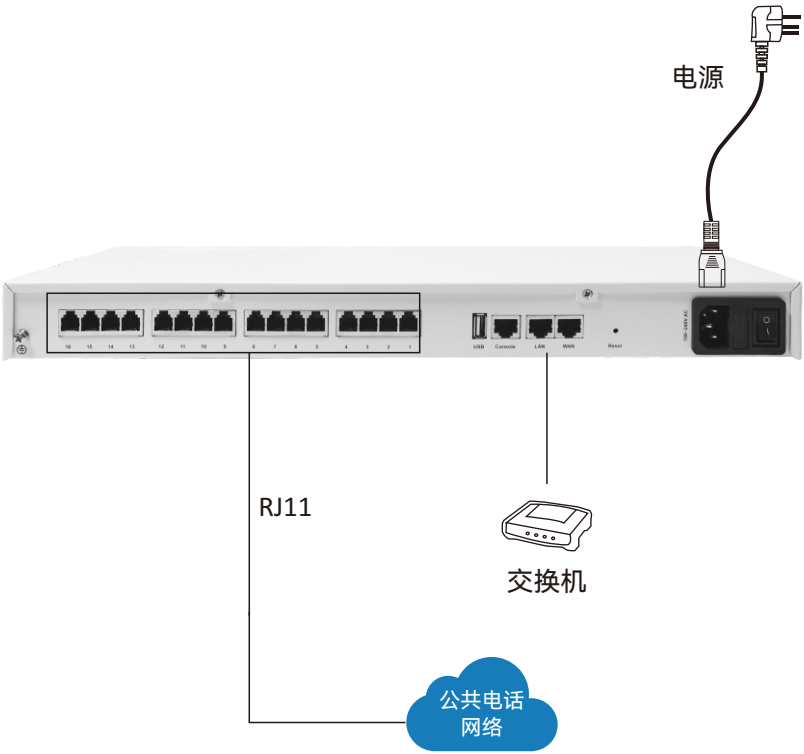

指示灯

标识	功能	状态		说明
PWR	电源状态	常亮		电源开启
		熄灭		电源关闭
SYS	系统状态	闪烁		系统正常工作
		熄灭		系统故障
		常亮		系统未启动
WAN	WAN 端口数据状态	闪烁		有数据传输
		熄灭		无连接无数据传输
		常亮		连接但无数据传输
LAN	LAN 端口数据状态	闪烁		有数据传输
		熄灭		无连接无数据传输
		常亮		连接但无数据传输
1-8/1-16	端口状态	FXO	绿色	通道加载成功
			闪烁	通道振铃
			熄灭	通道加载失败

网络用户界面

使用 Zycoo IP PBX 自动发现

如果您正在使用智科 CooVox T 系列 IPPBX，且 IPPBX 和网关均部署在同一本地网络下的同一网段内，请在IPPBX的网页管理界面中打开【插件】-->【模拟网关】-->【G2终端】页面，并使用扫描功能来搜索发现网关地址。

使用LAN/WAN端口

1. 打开网络浏览器，最好是 **Firefox、Google Chrome 或Edge**。
2. 在浏览器地址栏中输入网关的默认IP地址，即可访问Web界面。局域网端口：**http://192.168.10.100**； WAN口在**DHCP中默认**，如果DHCP失败，会默认为**http://192.168.1.101**。
3. 如浏览器提示证书错误，此时请添加例外或直接选择继续访问。
4. 使用默认登录凭据访问网关，登录后请及时修改管理员密码，确保系统安全。默认用户名密码：**admin**

其他配置

感谢您使用智科通信产品。

以上配置信息仅仅是对G系列网关的简单介绍，如需进一步了解详细配置信息，请阅读产品使用说明书。

如有任何疑问，可咨询当地代理商。

智科通信官网同时提供在线FAQ资源平台，如果您需要技术问题解答，可以首先浏览FAQ平台上提供的信息；如果您需要进一步协助，还可以联系我们的技术支持。

技术支持联系方式

邮箱：support@zycoo.com

电话：+86 28 85337096 ext.823

智科版权所有

为客户提供卓越的IP融合通信设备

成都智科通信技术股份有限公司

地址：成都高新区世纪城南路599号5栋16层1602号
电话：+86 28 85337096
邮箱：sales@zycoo.com